CHAMP

甲聖工業株式会社

南投縣南投市成功三路172號
TEL: +886-49-226-1199
FAX: +886-49-226-1188
service@champcasting.com
www.champcasting.com

MEEHANITE®

WEB PAGE

鋳造専門の甲聖工業

鋳物の設計から納入まで
全ての関連部門が連携して最適な
鋳物を供給いたします。

Designed by SSJ www.sjcorp.com.tw 01/2024

甲聖工業の特徴

35年以上の経験ある専門鋳造メーカー

先端鋳造設備及び測定システム

海、空、陸運送完備で**安定**、**迅速な**納期対応

月**2,500**t の大生産能力

加工精度**0.02**mm対応可能

沿 革

Future 5キロから25トンまでの鋳物が対応可能。

2010

2018 従業員数：170名。動線を明確にし、生産量増加、環境対策及び製品ライン拡大に対応するため、彰濱工業団地に新工場計画スタート。新工場面積：51,520m2 (15,565坪)

2016 資本金をNTD$332,500,000 (約USD$11,1m)に増資。

2014 TAF認証取得（Taiwan Accreditation Foundation）
韓国国鉄サプライヤ認証を取得
米国ミーハナイト社と鋳造提携の認証を取得

2013 資本金をNTD$270,000,000(約USD$9m)に増資。
従業員数：110名。面積：29,300m² (8,863坪)

2000

2008 大口原材料輸出入事業部として、宏聖国際株式会社を設立。
面積：19,800m² (5,989坪)。
資本金：NTD$53,000,000(約USD 1,83m)

2007 第二工場新設。面積：6,000m² (1,815坪)

2006 第三工場（倉庫）を新設。面積：3,300m² (993坪)。

2003 台湾鉄道初の50KG-PC軌道分岐器を開発成功。

2001 南投市の南崗工業区で工場（現本社）を新設。300キロから20トンまでの鋳物が対応可能。面積：20,000m² (6,050坪)。
資本金：NTD$130,000,000 (約約USD$4,5m)

2000 鋳物製品を直接ヨーロッパ、アメリカ、日本市場に輸出。

1990

1998 台湾鉄路管理局から指定した50KG-N軌道分岐器システムの 開発スタート。

1997 ISO－9000取得、台湾鉄路管理局のサプライヤとなった。

1984

1984 台中·太平市に鋳造工場を設立。資本金：NTD$1,000,000(約USD$35 k)

トータルソリューション

無から有になる
精練した職人の工芸

「鋳造」とは無から有を作る。鉄などそのままでは無益な材料を溶かして作る製造工程は千変万化で、6,000年の昔から今日まで伝えられてきた鋳造技術は、あらゆる産業の基盤と謂われる。

品質管理-検査設備

ATOS

鋳造プロセス向け光学式 3D 測定技術全体形状の検査

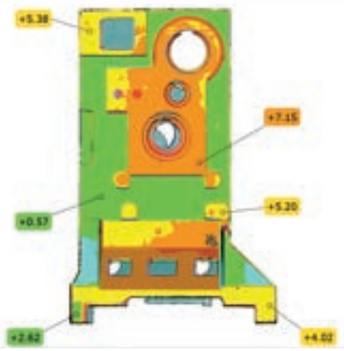

JSCAST 3次元湯流れ凝固解析システム

各種鋳造プロセスにおいて、溶けた金属の湯流れ、および凝固のシミュレーションのためのパッケージソフトです。

3 次元 CAD データ（STL）を独自のインターフェイスで取込むことで
短時間で簡単に解析モデルを作成することができます。

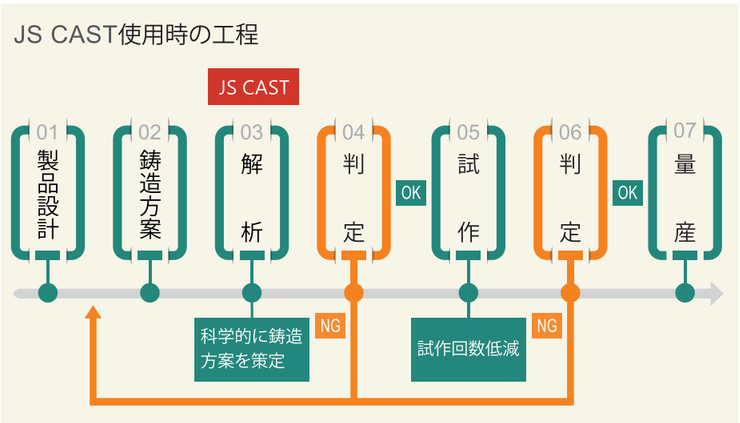

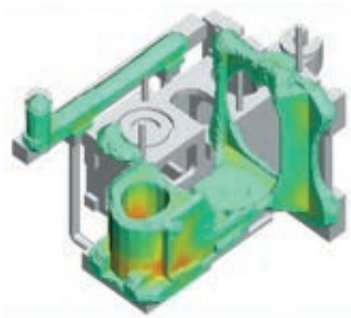

固体発光分光分析装置

36 種類以上の成分分析。信頼性が高く、高品質な金属分析分光器

落下衝撃試験機

軌道用のマンガンクロッシング専用で耐衝撃性や規格との一致を検証する

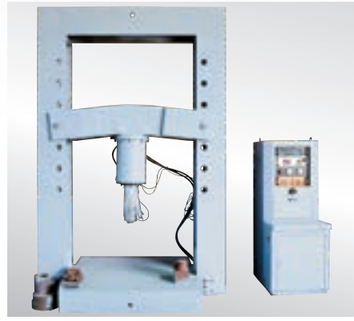

材質分析確認

化 學 成 分 (%) Chemical Composition % 溶解温度：1524 ℃					
炭素 (C) 3.05~3.15	ケイ素 (SI) 1.70~1.80	マンガン(MN) 0.75~0.85	クロム (CR) 0.10	硫黄 (S)	リン (P) 0.04以下
3.08	1.77	0.83	0.10	0.07	0.03
バナジウム (V)	銅 (CU) 0.30	チタン(TI)	アルミニウム (AL)	窒素 (N)	スズ (SN)
0.00	0.30	0.009	0.004	0.007	0.000
引張強さ(N/mm²) Tensile Strength			硬さ(油圧) Hardness Test		
310			4.30 mm	197 HB	
微鏡組織写真Metallurgical analysis					
倍数 Magnification： 100 黒鉛形態 Graphite Type： A 黒鉛サイズ Graphite Size： 3.2 mm (No. 6)			倍数 Magnification： 400 パーライト Pearlite： 98.1 フェライト Ferrite： 1.9		

その他の検査設備

- 金属顕微鏡
- 100トン万能材料試験機
- ブリネル硬さ試験機
- 鋳物砂強度試験
- 携帯用レープ硬さ試験機（写真無し）
- 摩耗試験機（写真無し）

金属顕微鏡

100トン万能材料試験機

ブリネル硬さ試験機

鋳物砂強度試験

工作機械向け鋳物

ネズミ鋳鉄 FC200-350
ダクタイル FCD400-800

五面加工機
中ぐり盤
門形マシニングセンタ
横形マシニングセンタ
立形マシニングセンタ
タッピングセンタ
5軸制御マシニングセンタ
複合加工機
CNC旋盤
立形旋盤
汎用旋盤
プリント基板ドリル穴明機
PCB外形加工機
研磨機
ラジアルボール盤
その他の工作機械

完璧な工作機械は鋳物から始める

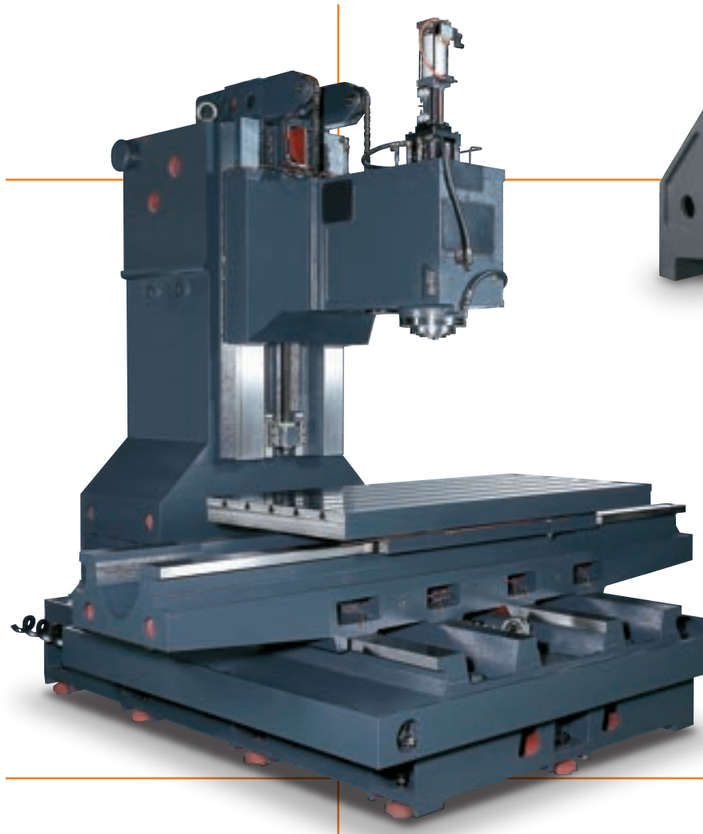

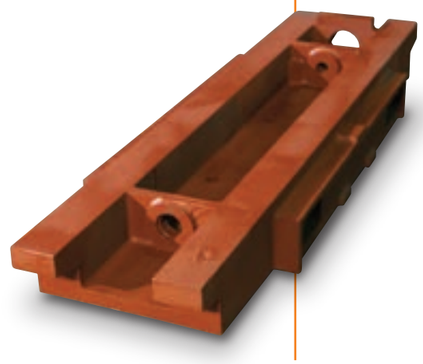

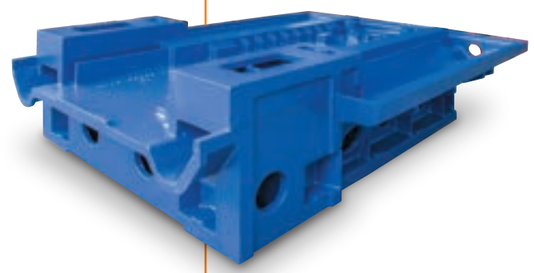

工作機械向け鋳物

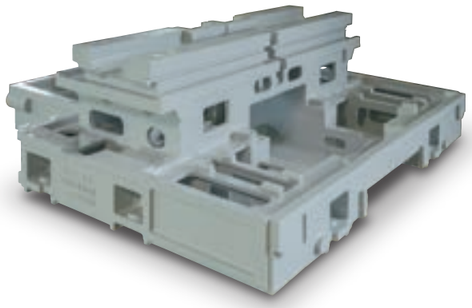

2スピンドル2タレットCNC旋盤（ベッド）

外形寸法　長さ1,900 × 幅1,780 × 高さ660 mm

重量　2,180 kg

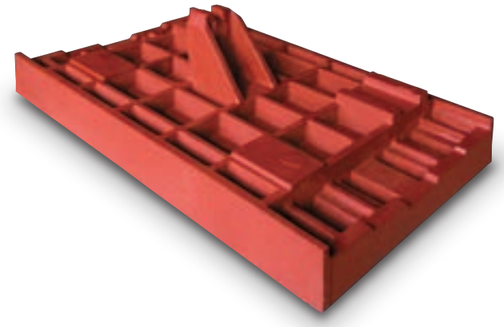

立形マシニングセンタ(テーブル)

外形寸法　長さ860 × 幅520 × 高さ240 mm

重量　237 kg

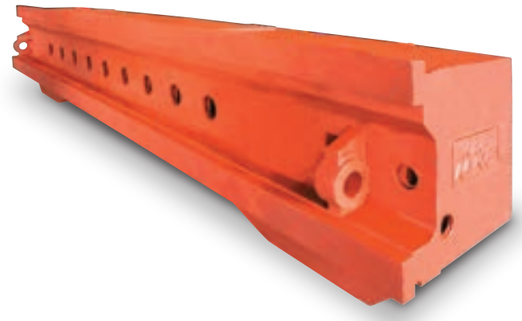

門形マシニングセンタ（コラム）

外形寸法　長さ5,207 × 幅1,100 × 高さ905 mm

重量　7,240 kg

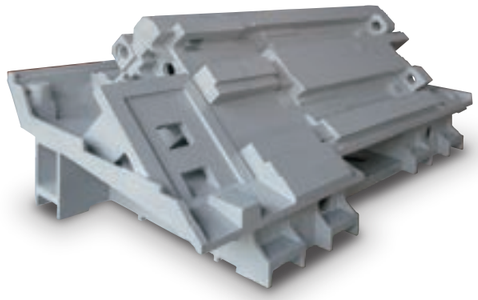

複合加工機（ベッド）

外形寸法　長さ2,680 × 幅1,270 × 高さ935 mm

重量　4,750 kg

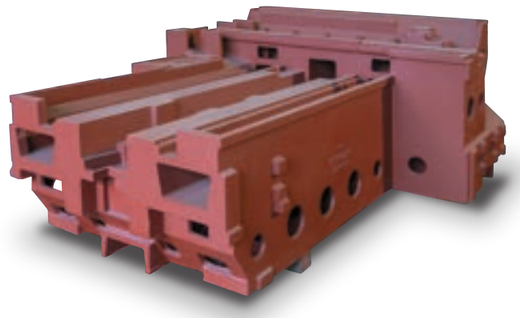

横形マシニングセンタ（ベース）

外形寸法　長さ2,702 × 幅1,960 × 高さ988 mm

重量　4,160 kg

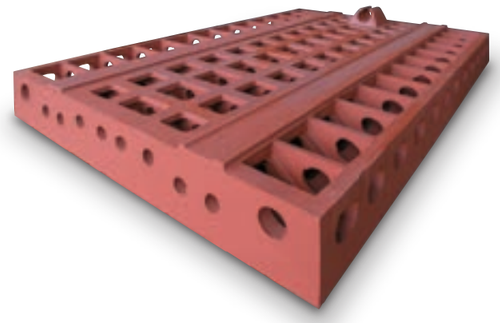

門形マシニングセンタ(テーブル)

外形寸法　長さ3,000 × 幅2,100 × 高さ485 mm

重量　5,980 kg

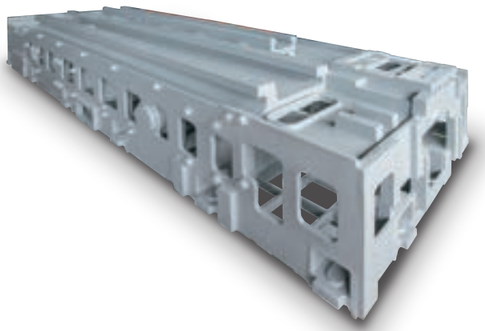

高剛性CNC旋盤（ベッド）

外形寸法　長さ4,095 × 幅1,280 × 高さ767 mm

重量　4,695 kg

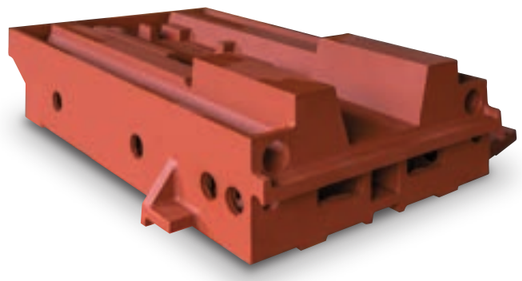

立形マシニングセンタ（ベース）

外形寸法　長さ1,723 × 幅1,240 × 高さ453 mm

重量　1,708 kg

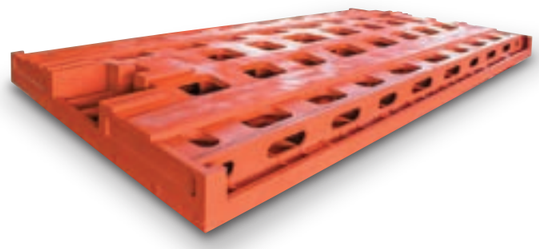

大型門形マシニングセンタ(テーブル)

外形寸法　長さ4,200 × 幅2,200 × 高さ301 mm

重量　7,500 kg

マンホール事業

電気関係（マンホール蓋）

直径	1,200 mm	高さ150 mm
重量	419 kg	

電気関係（マンホール蓋）

外形寸法	長さ1,210 x 幅810 x 高さ150 mm
重量	401 kg

鉄道軌道事業

制動片.分岐器

高リン鋳鉄ブレーキシュー

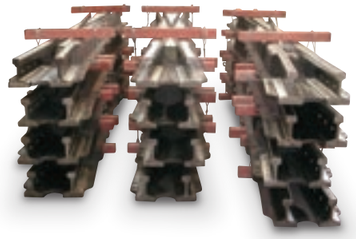

50kgハイマンガン分岐器

60kgハイマンガン分岐器

60kg Kタイプ
ハイマンガン分岐器

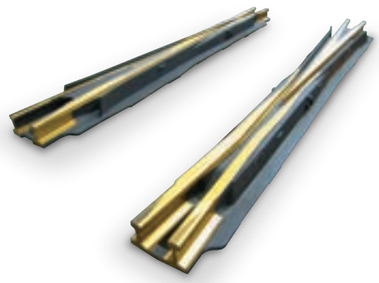

60kg Nタイプ
ハイマンガン分岐器

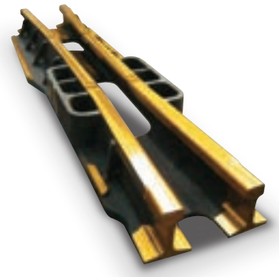

60kg高速鉄道
可動式ハイマンガンベース

60kg ハイマンガン菱形分岐器

鉄道軌道事業

軌道敷設

組立と測定

台湾唯一の国家認証
20年以上の優良実績ある
鉄道部品サプライヤ