CHAMP
鑄造
甲聖專業鑄造技術
從產品設計到運輸
我們連結每個環節與細節
以提供您最佳鑄件。
甲聖工業股份有限公司
南投縣南投市成功三路172號
TEL: +886-49-226-1199
FAX: +886-49-226-1188
service@champcasting.com
www.champcasting.com
MEEHANITE®
WEB PAGE
Designed by SJ www.sjcorp.com.tw 02/2024

甲聖優勢

超過**35**年以上歷史的專業鑄造廠

先進的鑄造設備及檢測設備

健全地海陸空運，提供**穩定**、**快速**的交期

每個月**2,500噸**的高產能

提供精度**0.02mm**的加工服務

公司沿革

Future 將可提供輕量型鑄件，5公斤~25噸的鑄件皆可生產。

預計2019年底新廠房落成，廠房佔地約15,565坪 (51,520m²)，將提高產能及擴大產品線。

2010 2018 公司資本額為NT332,500,000元，員工總人數: 170名。

2014 韓國國鐵認證供應商，獲得國家實驗室**TAF認證**，品質檢驗能力再次獲得米漢納鑄鐵合格證。

2013 公司資本額增資至NT270,000,000元、員工總人數: 110名、面積: 8,863坪 (29,300m²)。

2000 2008 成立大宗原料進出口事業部 宏聖國際股份有限公司，資本額NT53,000,000元，面積:5,989坪 (19,800m²)。

2007 成立二廠(2007建廠完工)面積: 1,815坪 (6,000m²) 。

2006 成立三廠(2006建廠完工)面積: 998坪 (3,300m²) 。

2003 研製成功台灣百年鐵路史首例 50KG級-PC枕式道岔產品。

2001 集資數億元，於南投市南崗工業區擴建廠房(本廠)，資本額NT130,000,000元，面積: 6,050坪 (20,000m²)。

2000 鑄件產品正式直接行銷:歐洲、美國、日本市場。

1990 1998 正式投入台灣鐵路局指定開發之50Kg-N軌道道岔系統產品。

1997 台灣鐵路局ISO-9000品質要求、鑄品供應廠。

1984 1984 太平市設立鑄造廠，資本額NT1,000,000元。

整體解決方案

鑄造

是無形到有型
精粹出匠心的工藝

『鑄造』無到有，熔古鑄今，過程千變萬化，六千年傳統匠藝成就恆古久遠，焠鍊百業的工業基礎。

品質控管–檢驗設備

ATOS

鑄件完成後甲聖能夠針對大型鑄件進行快速掃描，並藉由立體圖和CAD檔案比對，確實的判斷鑄件是否不良等問題，確保加工成果。

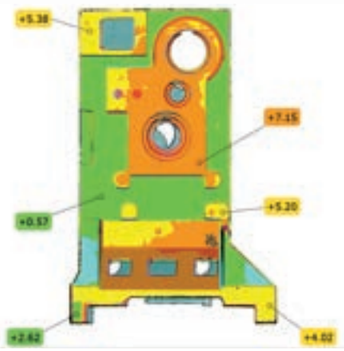

JS CAST CAE模流分析系統

透過JS CAST模流分析系統，找出最適合鑄造方案，
縮短開發時間，提升良率。

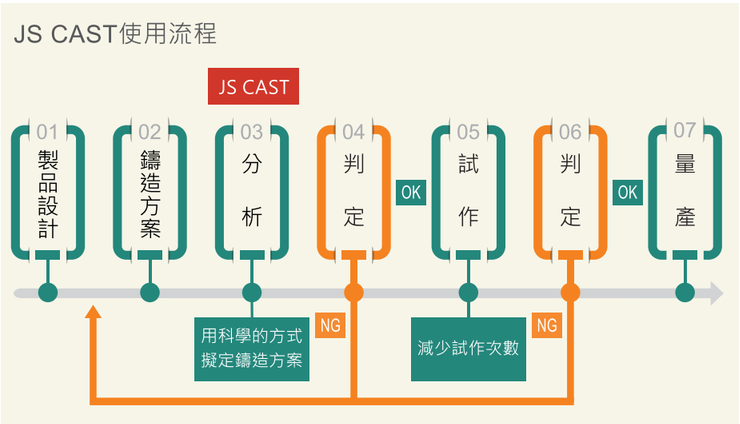

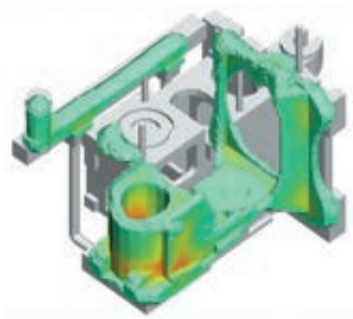

分光分析儀

可用來分析各種鑄鐵之化學成分之爐前分析，以確認產品符合品質管制要求，可以檢測的成分包括碳、銅、鉻、氮等等高達36種之多，為同業最先進的成份分析設備。

落槌式衝擊試驗機（軌道測試專用）

測試本公司生產的軌道用之高錳鋼岔心的耐衝擊性能，以確認產品符合規格。

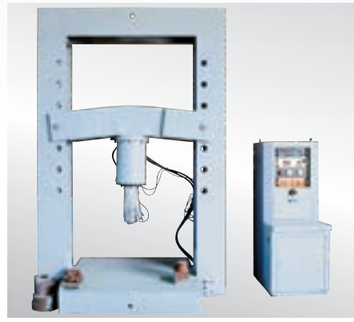

材質比對分析

化學成分 (%) Chemical Composition % 溶解温度：1524 ℃					
炭素 (C) 3.05~3.15	ケイ素 (SI) 1.70~1.80	マンガン(MN) 0.75~0.85	クロム (CR) 0.10	硫黄 (S)	リン (P) 0.04以下
3.08	1.77	0.83	0.10	0.07	0.03
バナジウム (V)	銅 (CU) 0.30	チタン(TI)	アルミニウム (AL)	窒素 (N)	スズ (SN)
0.00	0.30	0.009	0.004	0.007	0.000
引張強さ(N/mm²) Tensile Strength			硬さ(油圧) Hardness Test		
310			4.30 mm	197 HB	
微鏡組織写真Metallurgical analysis					
倍数 Magnification：100 黒鉛形態 Graphite Type：A 黒鉛サイズ Graphite Size：3.2 mm (No. 6)			倍数 Magnification：400 パーライト Pearlite：98.1 フェライト Ferrite：1.9		

其他檢驗設備

- 金相顯微鏡
- 萬能材料試驗機
- 勃氏硬度試驗機
- 砂模抗壓強度試驗機
- 里氏硬度試驗機
- 磨耗試驗機

金相顯微鏡

萬能材料試驗機

勃氏硬度試驗機

砂模抗壓強度試驗機

工具機鑄件

立式加工中心機
天車式龍門
龍門式加工中心機
臥式加工中心機
五軸加工機
立式車床
PCB鑽孔機
PCB成型機
CNC車床
複合式車床
傳統車床
高速鑽孔機
搪床

完美的工具機
從鑄件開始

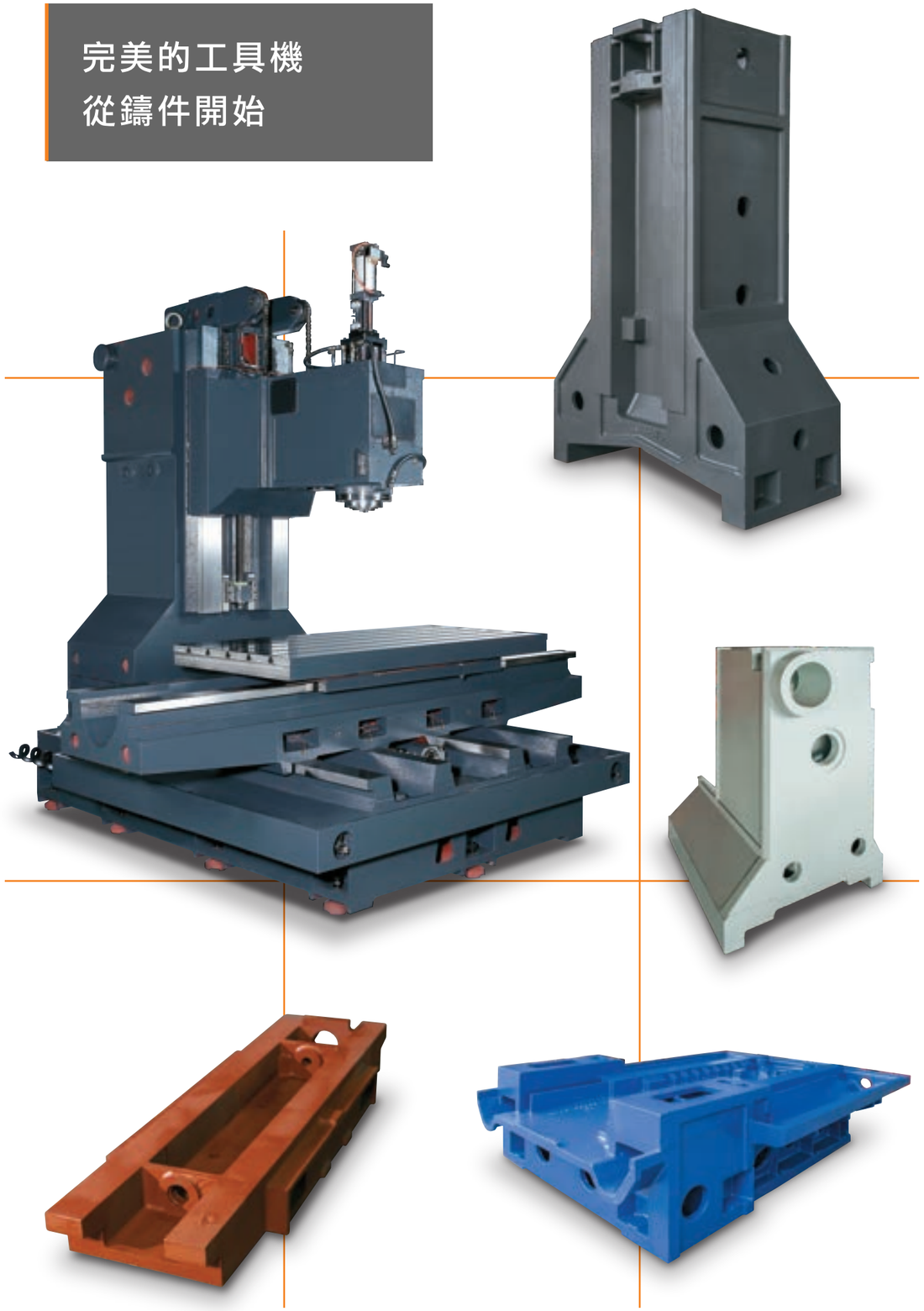

工具機鑄件

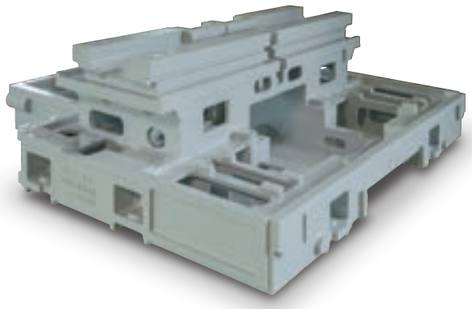

雙主軸雙刀塔CNC車床-床身

尺寸　長1,900 × 寬1,780 × 高660 mm

重量　2,180 kg

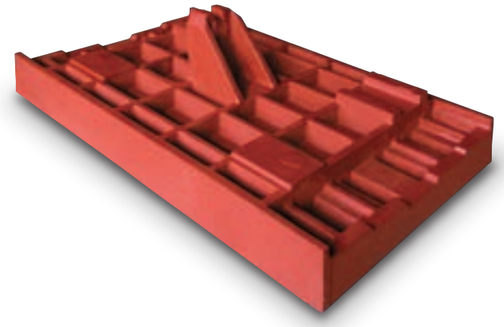

立式加工中心機-工作台

尺寸　長860 × 寬520 × 高240 mm

重量　237 kg

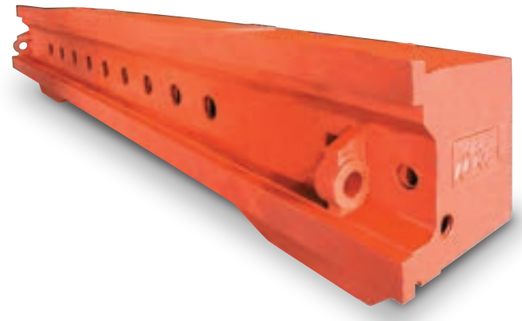

龍門式加工中心機-橫樑

尺寸　長5,207 × 寬1,100 × 高905 mm

重量　7,240 kg

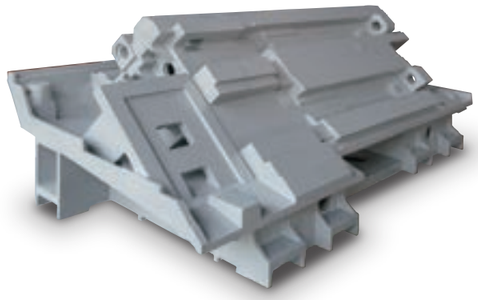

車銑複合機-床身

尺寸　長2,680 × 寬1,270 × 高935 mm

重量　4,750 kg

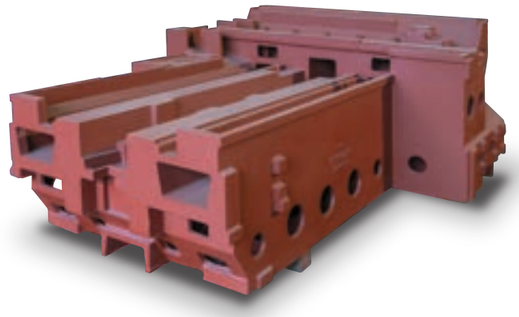

臥式加工中心機-底座

尺寸　長2,702 × 寬1,960 × 高988 mm

重量　4,160 kg

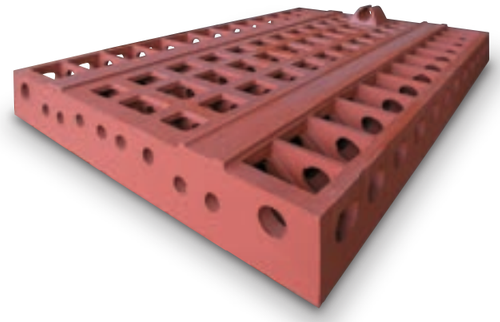

龍門式加工中心機-工作台

尺寸　長3,000 × 寬2,100 × 高485 mm

重量　5,980 kg

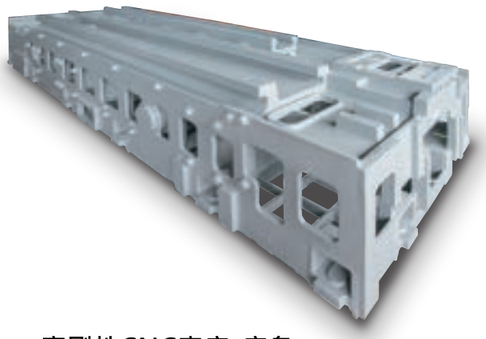

高剛性CNC車床-床身

尺寸　長4,095 × 寬1,280 × 高767 mm

重量　4,695 kg

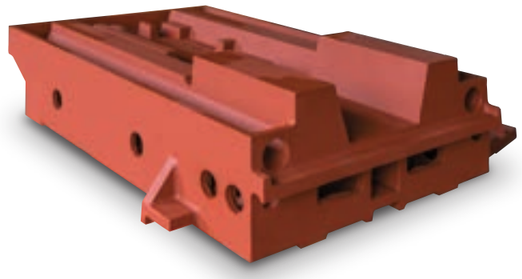

立式加工中心機-底座

尺寸　長1,723 × 寬1,240 × 高453 mm

重量　1,708 kg

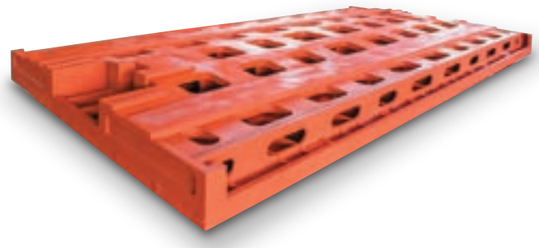

大型龍門加工機-工作台

尺寸　長4,200 × 寬2,200 × 高301 mm

重量　7,500 kg

人孔蓋事業

電力-人孔蓋產品

直徑	1,200 mm	高150 mm
重量	419 kg	

電力-手孔蓋產品

尺寸	長1,210 x 寬810 x 高150 mm
重量	401 kg

軌道科技事業

煞車閘瓦與軌道岔心

高磷鑄鐵閘瓦

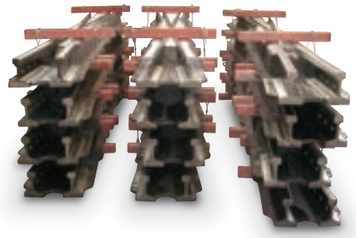

50kg 高錳鋼岔心

60kg 高錳鋼岔心

60kg K型高錳鋼岔心

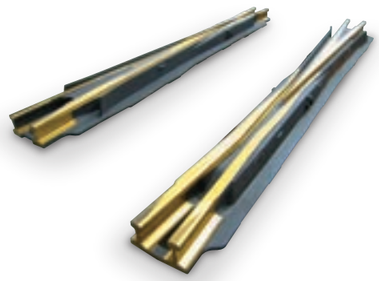

50kg N型高錳鋼岔心

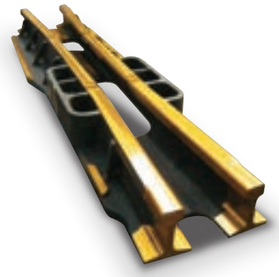

60kg 高速鐵路
可動式道岔高錳鋼機座

60kg 高錳鋼菱形岔心

軌道科技事業

成品鋪設

組裝與量測

台灣唯一國家認證合格
軌道道岔零配件供應商，
超過20年以上的優良實績